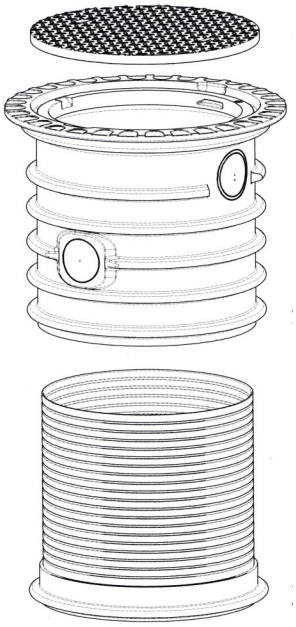

Instrukcja montażu
Zestaw pod ruch samochodów osobowych

1. Obciążenia

1.1 Obciążenia ruchem

Obciążenie osi do 2,2t

1.2 Obciążenie zbiornika

Minimalne przekrycie nad zbiornikiem (punkt 3, rysunek 1, wymiar A2); uzależnione jest od typu zbiornika i jest określone, często jest to 600 mm.
Maksymalne przekrycie nad zbiornikiem (punkt 3, rysunek 1, wymiar A2); uzależnione jest od typu zbiornika i jest określone, często 1500 mm.

2. Objaśnienia dotyczące instalacji

2.1 Materiał wypełniający

2.1.1 Zasypka rury teleskopowej

Materiał wypełniający (punkt 3, od rysunku 2) musi posiadać dobre właściwości do zagęszczania, być przepuszczalny, wytrzymały na ścinanie, a także mrozoodporny. Tyko w bardzo małym zakresie może się składać z glin i pyłów piaskowych. Wymagania takie spełniają, np. pospółka, żwir czy tłuczeń o wielostopniowym uziarnieniu do 32 mm **(np. 0/32 lub 2/16)**. Spektrum uziarnienia musi wyraźnie zawierać więcej niż jedną wielkość ziaren, aby móc trwale się rozmieszczać. Jeśli materiał wypełniający zawiera elementy o ostrych krawędziach, wówczas ścianę płaszcza zbiornika należy ochronić otuliną z piasku.

W wielu przypadkach grunt z wykopu lub „piasek wypełniający" nie wystarczają do spełnienia wymienionych powyżej warunków.

Grunt macierzysty, gliny i inne spoiste podłoża nie nadają się jako materiał wypełniający.

2.1.2 Wypełnianie na zewnątrz zasypki

Można stosować urobek (punkt 3, od rysunku 2), o ile jest on stabilny i przepuszczalny.

2.1.3 Warstwa nośna

Grunt o uziarnieniu 2/45 lub równowartościowy (punkt 3, rysunki 2 i 5); całkowita grubość warstwy zależy od rodzaju powierzchni jezdnej, grubość warstwy nośnej – często 200mm.

2.1.4 Powierzchnia jezdna (punkt 3, rysunek 1 „S")

Często stosowane: sztuczny kamień lub elementy kraty trawnikowej na podłożu piaszczystym/żwirowym, wysokość całkowita – ok. 150 mm. Poniżej „kołnierza" BS60 zagęszczanie należy wykonywać szczególnie starannie.

2.2 Wykonanie montażu

2.2.1 Zagęszczanie (punkt 3, od rysunku 3)

Należy zastosować ubijak ręczny (ok. 15kg); nie stosować maszyn.

2.2.2 Środki bezpieczeństwa zależne od produktu

Podczas montażu pierścienia pośredniego (punkt 3, rysunek 3) należy unikać odkształceń, np. na drodze nadkładania oraz sukcesywnego podnoszenia rury wznoszącej (kilka pierścieni)..

2.2.3 Przyłącza do rury wznoszącej BS60

Powierzchnie przyłączeniowe zawierają koliste oznaczenia miejsc piłowania; ich średnica jest dopasowana do zastosowania uszczelek wargowych DN100 lub DN125. Wycinanie odbywa się w najprostszy sposób przy użyciu odpowiedniej otwornicy lub wyrzynarki.

3. Montaż

⇦ Wskazówka: dodatkowe informacje w rozdziale

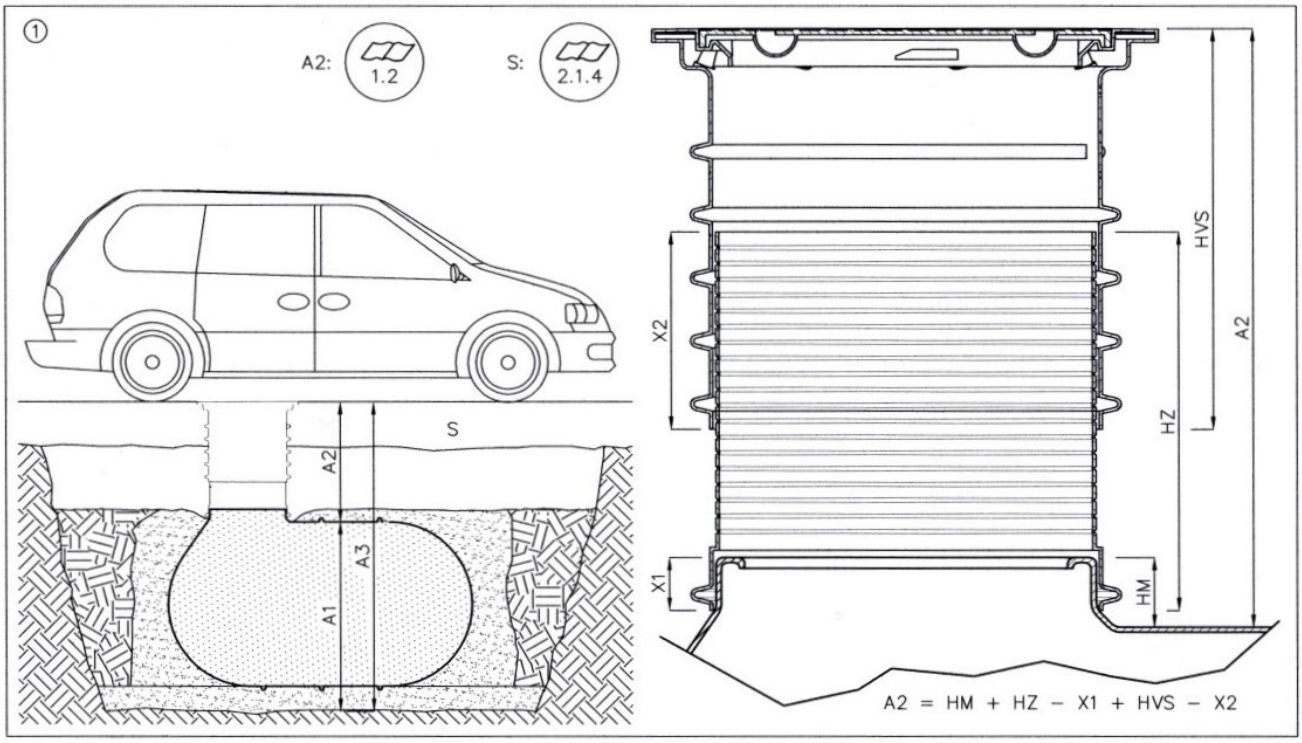

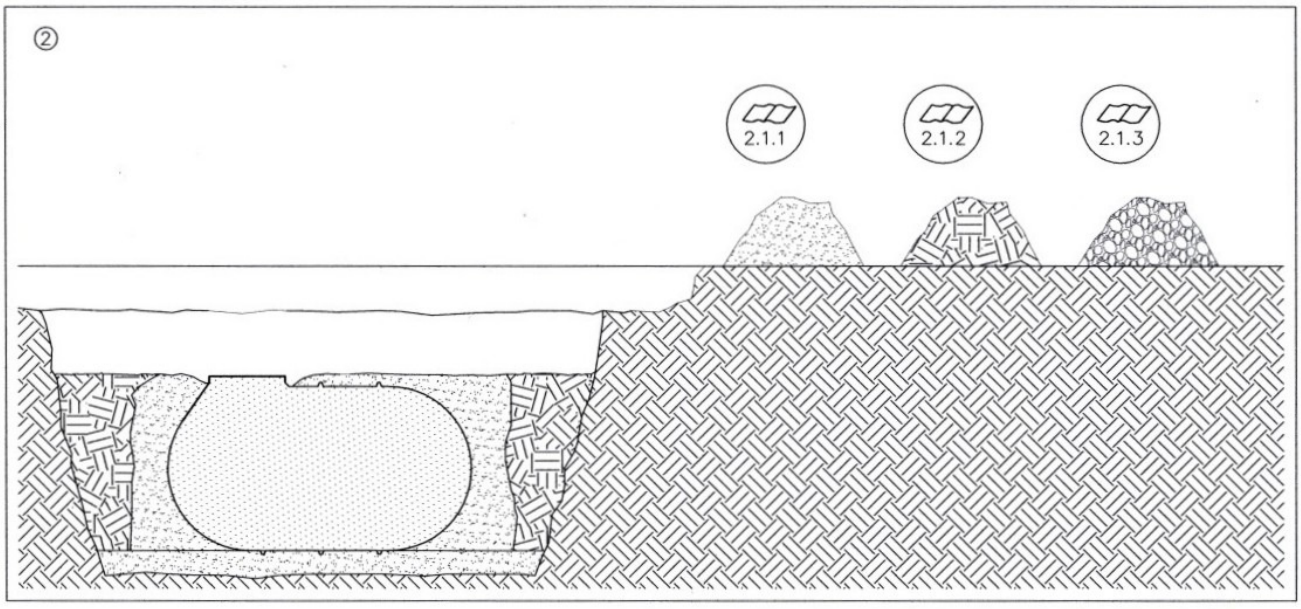

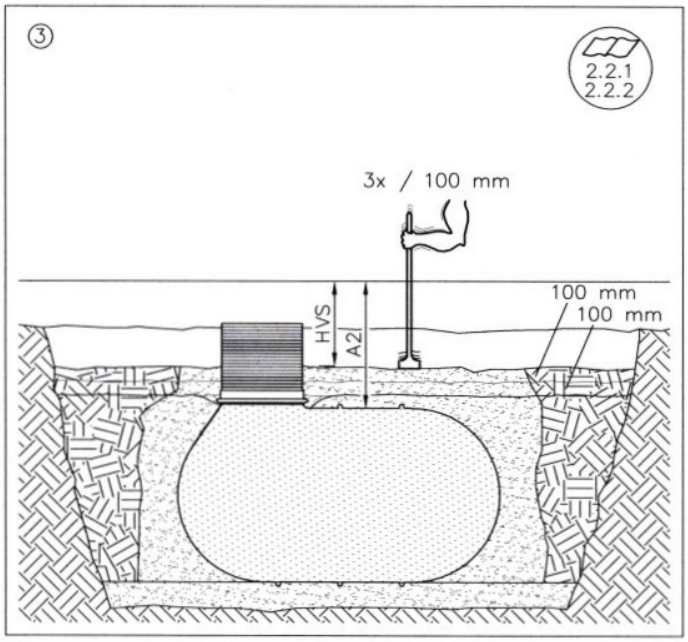
③
2.2.1
2.2.2
3x / 100 mm
HVS
A2
100 mm
100 mm

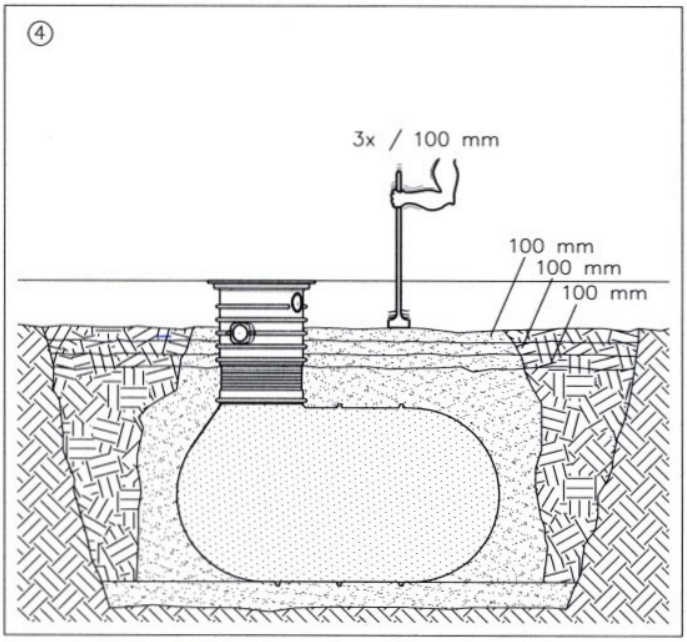
④
3x / 100 mm
100 mm
100 mm
100 mm

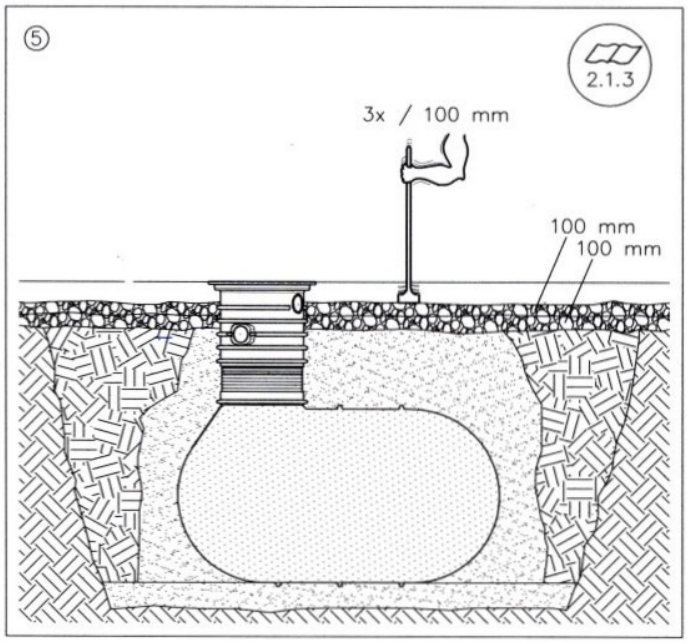
⑤
2.1.3
3x / 100 mm
100 mm
100 mm

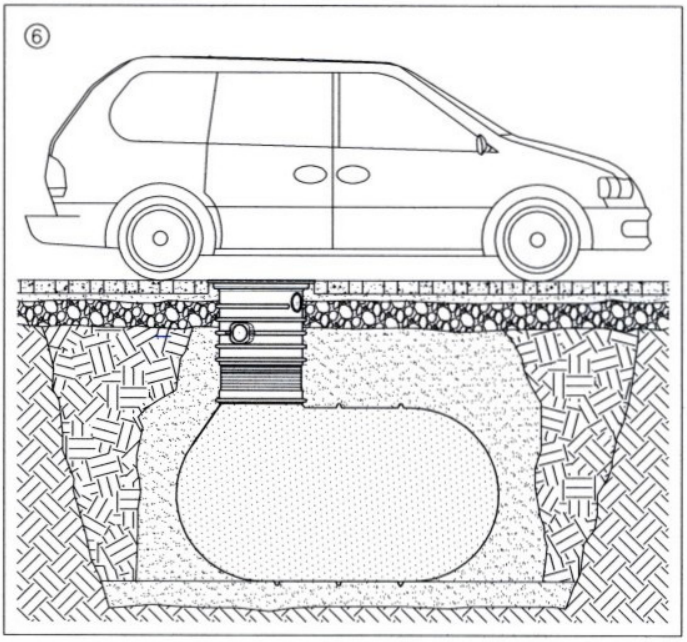
⑥

4. Części składowe
4.1 Pierścień pośredni

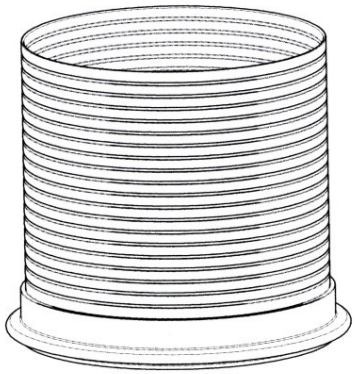

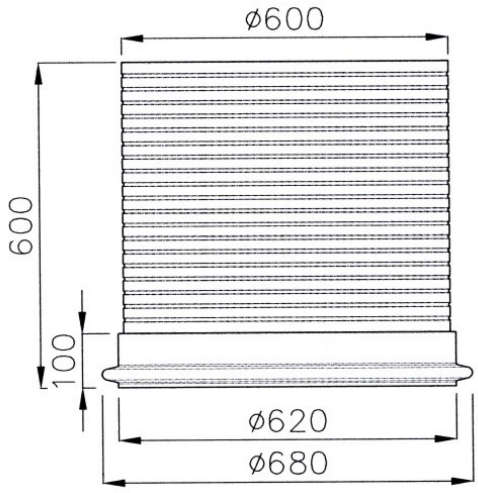

Przedłużanie

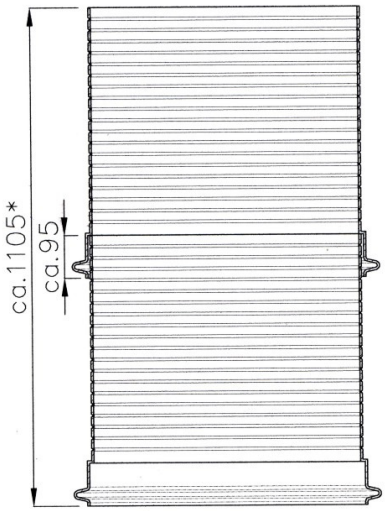

Przedłużenie jest możliwe poprzez wsunięcie elementów jeden w drugi

* Wymiar można zmniejszyć poprzez skrócenie pierścienia pośredniego.

Skracanie

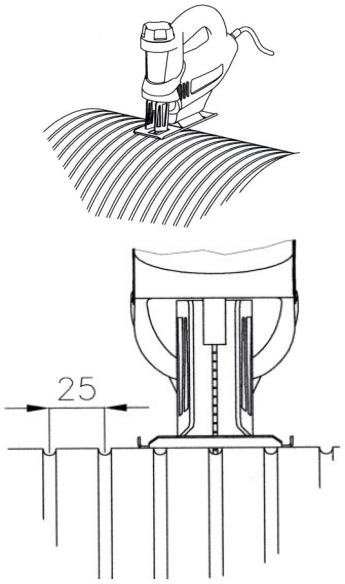

… przy użyciu wyrzynarki, piły etc.

4.2 Rura wznosząca BS60

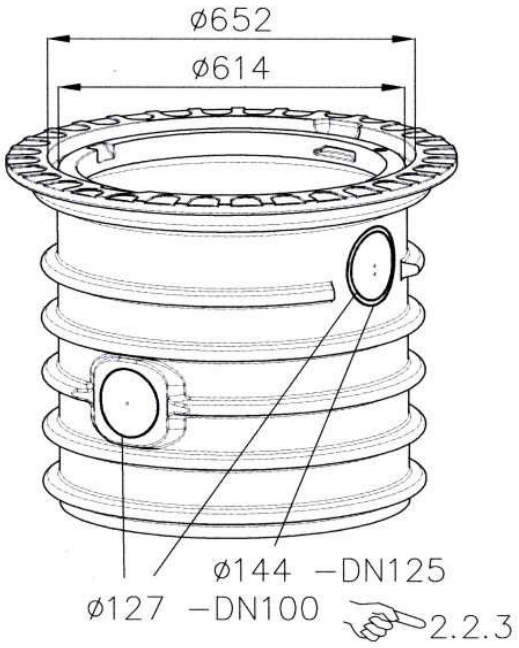

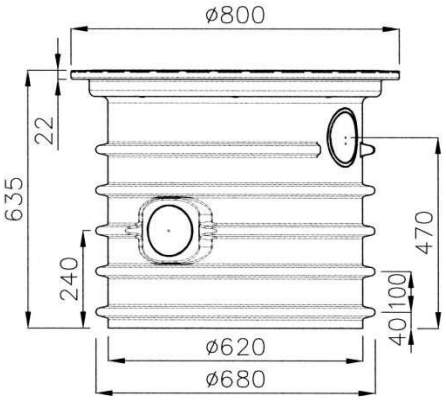

Wydłużanie BS 60

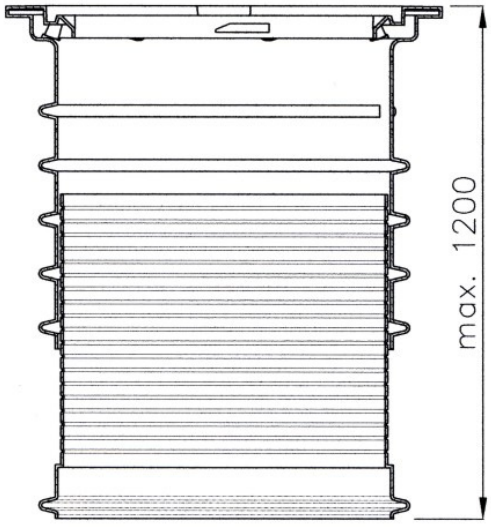

… przy użyciu pierścienia pośredniego (RWDS0045).
Pierścień pośredni można skracać.
Bardzo duża głębokość zabudowy: 2 pierścienie pośrednie (należy przestrzegać maksymalnej dopuszczalnej głębokości montażu!)

Skracanie BS 60

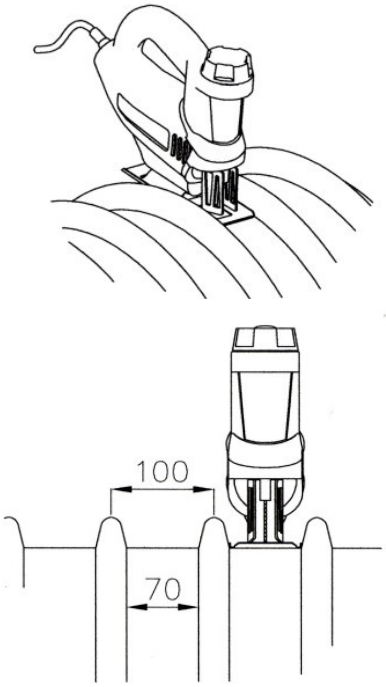

… przy użyciu wyrzynarki, piły etc.

4.3 Pokrywa stalowa

Obciążenie maksymalne: 2,2t nacisku osiowego.

Ciężar > 2kg: dzięki ciężarowi własnemu – zabezpieczone przed nieuprawnionym otwarciem przez dzieci..

Pasuje do prawie wszystkich rodzajów ram, m.in. wg DIN 19596 /

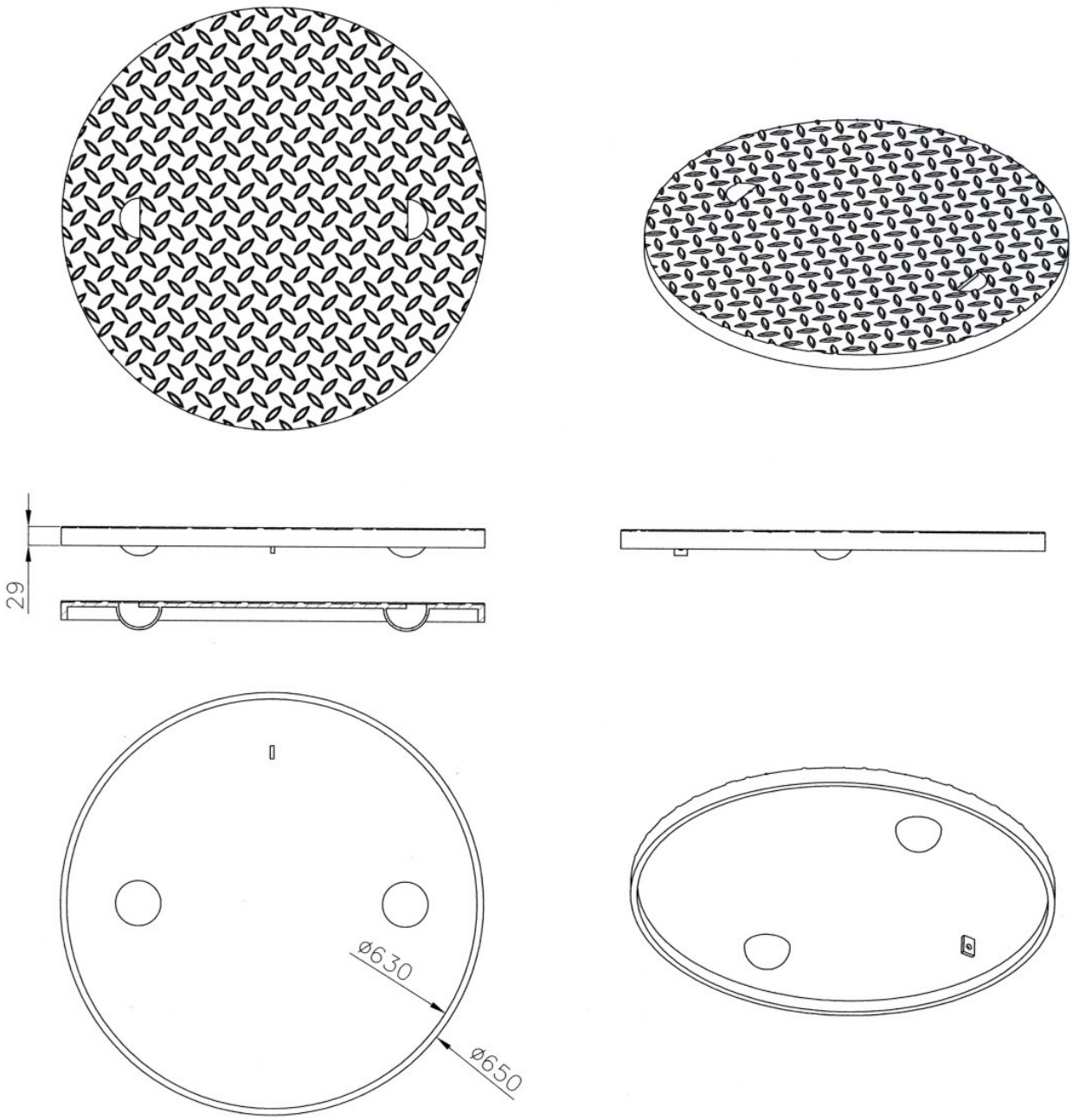

REWATEC GmbH Januar 2010
Technische Änderungen und Rechte vorbehalten. Keine Haftung für Druckfehler
Technical changes and rights reserved. No liability for misprints
Die Inhalte der technischen Dokumentation sind Bestandteil der Garantiebedingungen
The contents of the technical documentation are a component of the guarantee terms
Es sind bei Planung und Einbau die einschlägigen Normen und andere Regelwerke sowie die Unfallverhütungsvorschriften zu beachten.
Planning and installation regulations are to be followed, as well as the accident prevention regulations.